seventies 70’s | se-33

DECKENLEUCHTE *CEILING LUMINAIRE*

TECHNISCHE DATEN
TECHNICAL DATA

Hersteller *Manufacturer:*	mawa
Artikel-Nummer *Article Number:*	**se–33-d2-4 /-7 /-9**
Spannung *Voltage:*	220 – 240 V
Netzfrequenz *Power freq.:*	50/60 Hz
Schutzklasse *Protection class:*	I
Schutzgrad *Degree of protection:*	IP 20
Leuchtmittel *Light source:*	1 × Standard-LED (LES 14,5 mm) Ra > 95 (typ. 97)

Lichtfarbe / Herstellercode / EPREL-Kennung
Light colour / manufacturer code / EPREL-ID

4000 K	CLU03Q-1210E1-402H7X5	1036725
3000 K	CLU03Q-1210E1-302H7X5	1036724
2700 K	CLU03Q-1210E1-272H7X5	1036723

Leistungsvarianten *Performance variants:*	24 W	700 mA	Vf 35 V

mögliche Konverter erhältlich für: *optional converters available for:*	DALI (-4) Phasenan- und abschnitt dimmbar *leading edge/trailing edge phase* (-7) Bluetooth (-9)
Anschlussleistung *Connected load:*	28 W

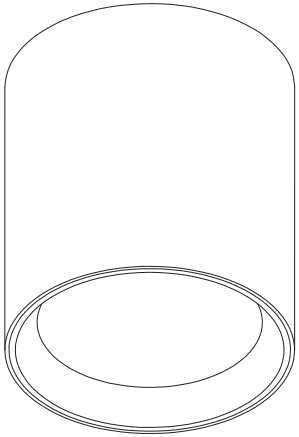

AUSTAUSCHBARKEIT
INTERCHANGEABILITY

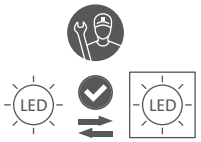

We are pleased that you have decided in favour of mawa.

seventies 70's | se-33

DECKENLEUCHTE *CEILING LUMINAIRE*

WICHTIG
IMPORTANT

Montage nur durch einen autorisierten Elektroinstallateur!
Niemals unter Spannung den Sekundäranschluss herstellen oder lösen!
Die Lichtquelle dieser Leuchte darf nur vom Hersteller, einem von ihm beauftragten Servicetechniker oder einer vergleichbar qualifizierten Person ersetzt werden.
Zur Vermeidung von Gefährdungen darf eine äußere flexible Leitung dieser Leuchte ausschließlich vom Hersteller, seinem Servicevertreter oder einer vergleichbaren Fachkraft ausgetauscht werden.

Mounting only by an authorized electrician!
Never connect or disconnect the secondary connection under voltage!
Light source of luminaire is allowed to be replaced by manufacturer, a service technician commissioned by manufacturer or a person with equivalent qualifications only.
To avoid danger, please change outer flexible lines only by an authorized electrician or comparable person.

VERKABELUNG – PRIMÄRANSCHLUSS
WIRING – PRIMARY CONNECTION

primär *primary*

sekundär *secondary*

Erlöschen der Garantie!
Loss of guarantee!

Zerstörung der LED-Platine!
Danger of PCB damage!

VERKABELUNG – SEKUNDÄRANSCHLUSS
WIRING – SECONDARY CONNECTION

Treiber *driver*

LED

Treiber *driver*

LED

EINBAURAUM
INSTALLATION SPACE

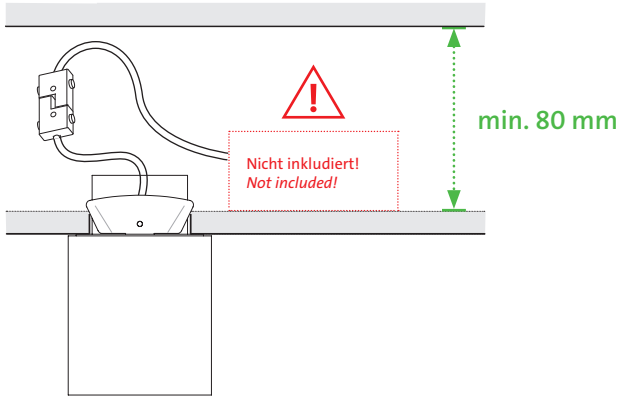

ENERGIEEFFIZIENZKLASSE
ENERGY EFFICIENCY CLASS

Standard-LED **2700 K** / Standard-LED **3000 K** /
Dieses Produkt enthält eine Lichtquelle der Energieeffizienzklasse **F**. *This product contains a light source of energy efficiency class **F**.*

Standard-LED **4000 K**
Dieses Produkt enthält eine Lichtquelle der Energieeffizienzklasse **E**. *This product contains a light source of energy efficiency class **E**.*

seventies 70’s | se-33

DECKENLEUCHTE *CEILING LUMINAIRE*

SCHALTPLÄNE NACH BETRIEBSGERÄT
WIRING DIAGRAMS FOR EACH CONTROL DEVICE

HINWEIS: Nicht alle hier gezeigten Betriebsgeräte bzw. Dimmungen sind für jedes Produkt verfügbar. Die Anzahl der gezeigten LEDs ist nur exemplarisch.

PLEASE NOTE: Not all operating devices or dimming shown here are available for every product. The number of LEDs shown is only an example.

SCHALTPLAN *WIRING DIAGRAM*
Phasenan- und abschnitt *leading/trailing edge* (-7)

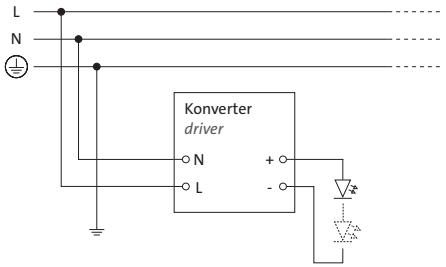

SCHALTPLAN *WIRING DIAGRAM*
Phasenan- und abschnitt *leading/trailing edge* (-5)

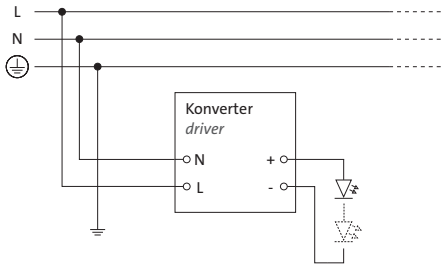

SCHALTPLAN *WIRING DIAGRAM*
DALI (-4)

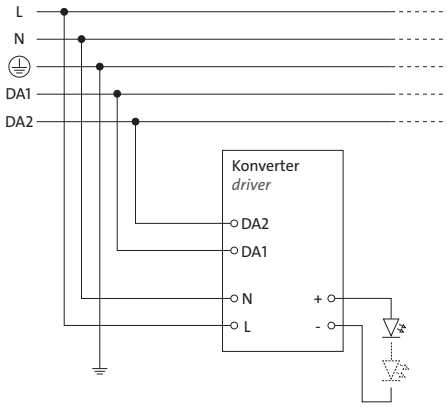

MONTAGEFLÄCHEN
MOUNTING SURFACES

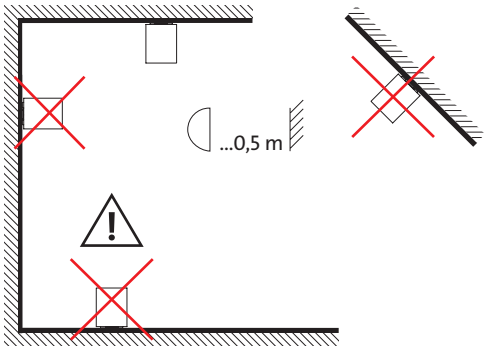

SCHALTPLAN *WIRING DIAGRAM*
BLUETOOTH (CBU-ASD) (-9)

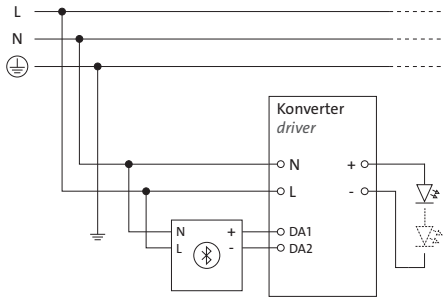

SCHALTPLAN *WIRING DIAGRAM*
BLUETOOTH (CBU-TED) (-9)

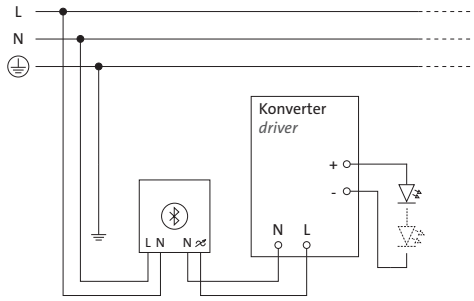

SCHALTPLAN *WIRING DIAGRAM*
BLUETOOTH (-9)

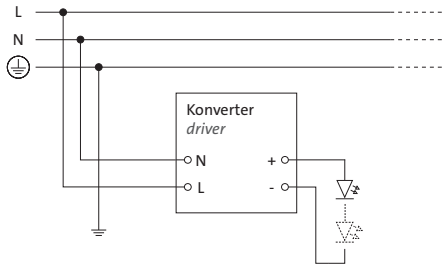

seventies 70’s | se-33

DECKENLEUCHTE *CEILING LUMINAIRE*

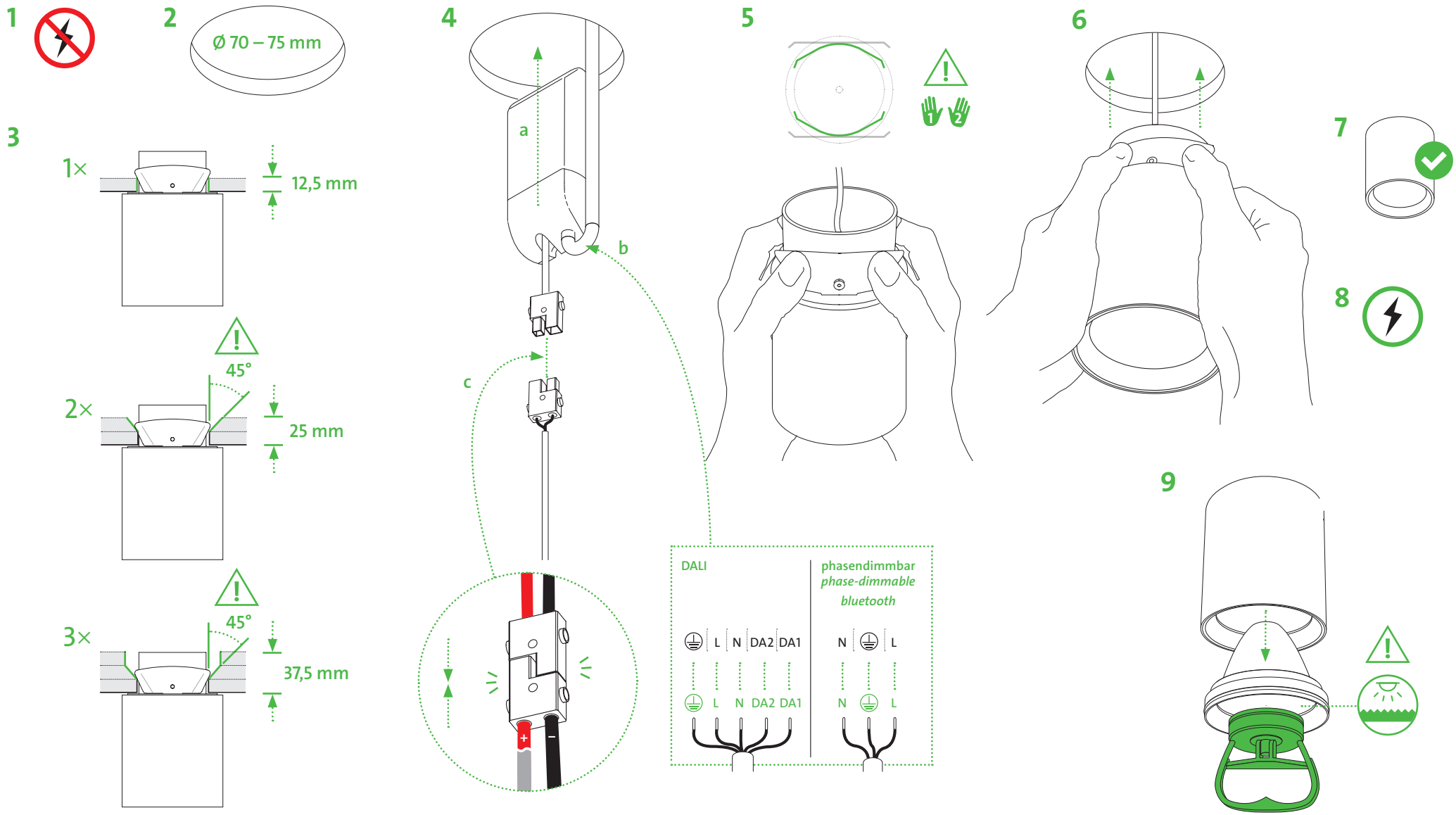

We are pleased that you have decided in favour of mawa.