MONTAGE- UND BEDIENUNGSANLEITUNG *MOUNTING MANUAL*

tesechzehn | ts-str2-600 /-1200

LINEARLEUCHTE FÜR STROMSCHIENEN *LINEAR LUMINAIRE FOR TRACK SYSTEMS*

TECHNISCHE DATEN
TECHNICAL DATA

Hersteller *Manufacturer:*	mawa
Artikel-Nummer *Article Number:*	**ts-str2-600-1 /-4** **ts-str2-1200-1 /-4**
Spannung *Voltage:*	220 – 240 V
Netzfrequenz *Power freq.:*	50/60 Hz
Schutzklasse *Protection class:*	I
Schutzgrad *Degree of protection:*	IP 20
Leuchtmittel *Light source:*	L 600 mm 2 × LED-Modul L28 / Ra > 95 L 1200 mm 4 × LED-Modul L28 / Ra > 95
Leistungsvarianten *Performance variants:*	L 600 mm 21 W 500 mA L 1200 mm 42 W 500 mA
Dimmung *Dimming:*	schaltbar (-1) DALI (-4)
Anschlussleistung *Connected load:*	L 600 mm 24 W L 1200 mm 48 W

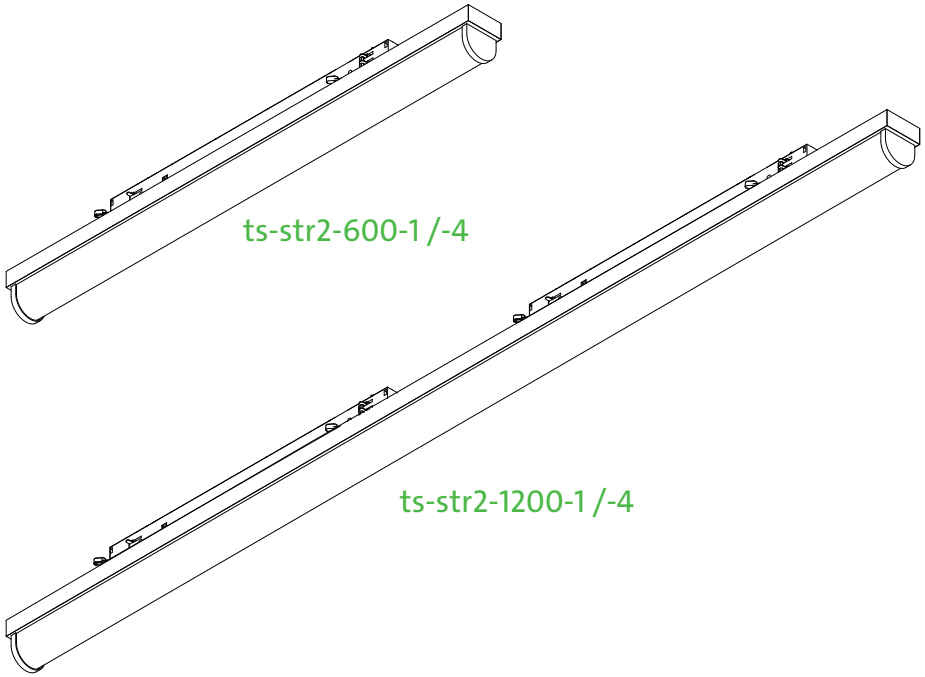

AUSTAUSCHBARKEIT
REPLACE ABILITY

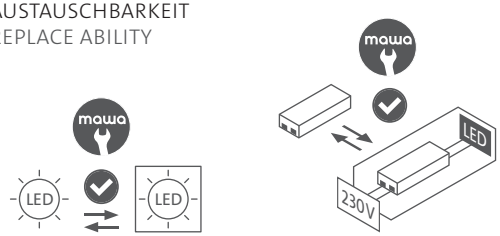

We are pleased that you have decided in favour of mawa.

tesechzehn | ts-str2-600 /-1200

LINEARLEUCHTE FÜR STROMSCHIENEN *LINEAR LUMINAIRE FOR TRACK SYSTEMS*

WICHTIG
IMPORTANT

Montage nur durch einen autorisierten Elektroinstallateur! Niemals unter Spannung den Sekundäranschluss herstellen oder lösen! Die Lichtquelle dieser Leuchte darf nur vom Hersteller, einem von ihm beauftragten Servicetechniker oder einer vergleichbar qualifizierten Person ersetzt werden.

Mounting only by an authorized electrician! Never connect or disconnect the secondary connection under voltage! Light source of luminaire is allowed to be replaced by manufacturer, a service technician commissioned by manufacturer or a person with equivalent qualifications only.

Achtung: Befestigungselemente müssen den Gegebenheiten vor Ort entsprechend ausgewählt werden! Nur zur Installation außerhalb des Handbereichs vorgesehen.

Attention: *Wall fixtures have to be chosen according to local conditions! Only to be installed outside arm's reach.*

Lichtfarbe / Herstellercode / EPREL-Kennung
Light colour / manufacturer code / EPREL-ID

LED-Modul L28 / Ra > 95

3000 K	Z L28 W2 1300-9530 G1 backside	9999-00015

MONTAGEFLÄCHEN
MOUNTING SURFACES

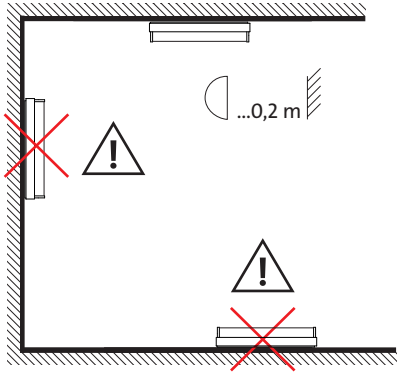

SCHALTPLAN *WIRING DIAGRAM*
schaltbar *switchable* (-1)

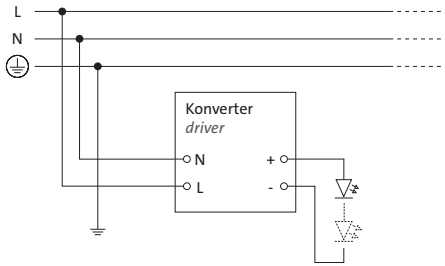

SCHALTPLAN *WIRING DIAGRAM*
DALI (-4)

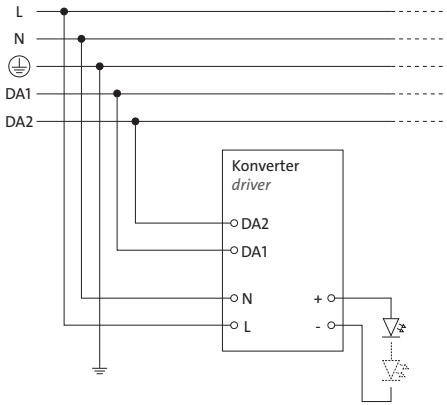

tesechzehn | ts-str2-600 /-1200
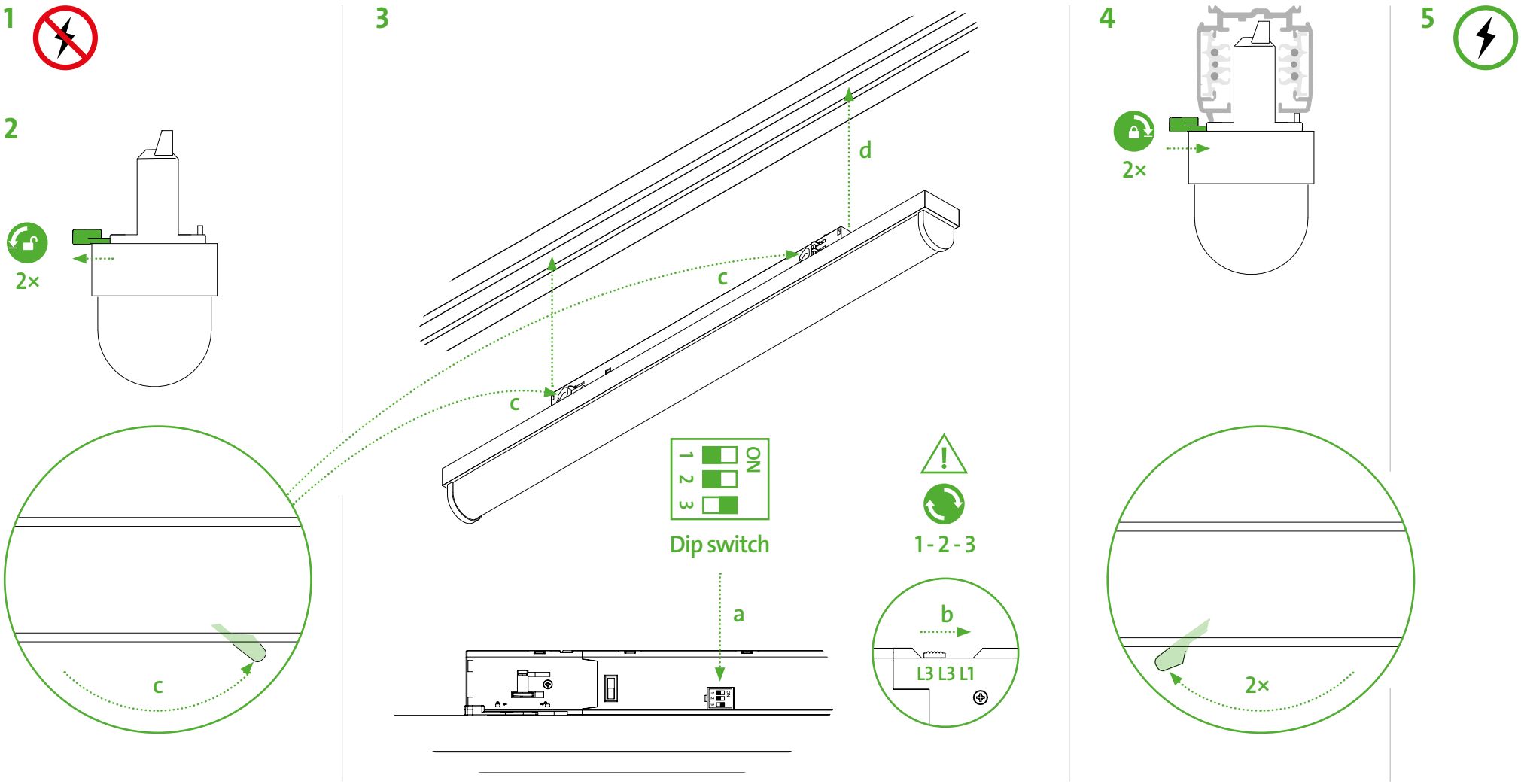
LINEARLEUCHTE FÜR STROMSCHIENEN *LINEAR LUMINAIRE FOR TRACK SYSTEMS*